基礎ベース図

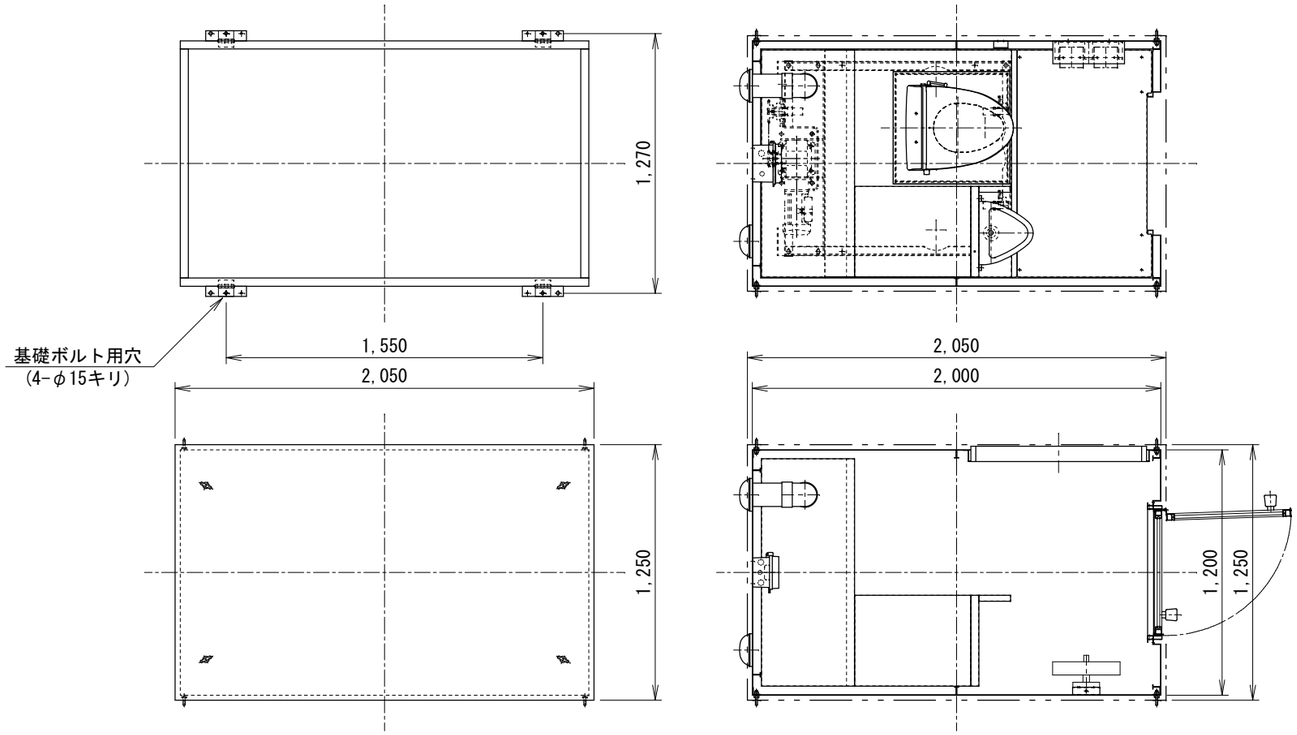

製品仕様	
屋根、壁	鋼板　t1.6 塗装仕上げ
基礎　(ﾍﾞｰｽ)	塩化ゴム樹脂系錆止め下地 クリーンラバテクト上塗り：黒(全艶)
引き違いサッシ	アルミ押出し型材　(ﾌﾞﾗｳﾝ) クレセント錠、水切、t4型板ガラス
框ドア	アルミ押出し型材　(ﾌﾞﾗｳﾝ) 表示錠、ドアチェック、上：ガラス、下：パネル
照明器具	室内：25W×2　人感センサ付き
便座	暖房便座
吊り金物	アイボルト　M16×4本
総重量	900 (kg)

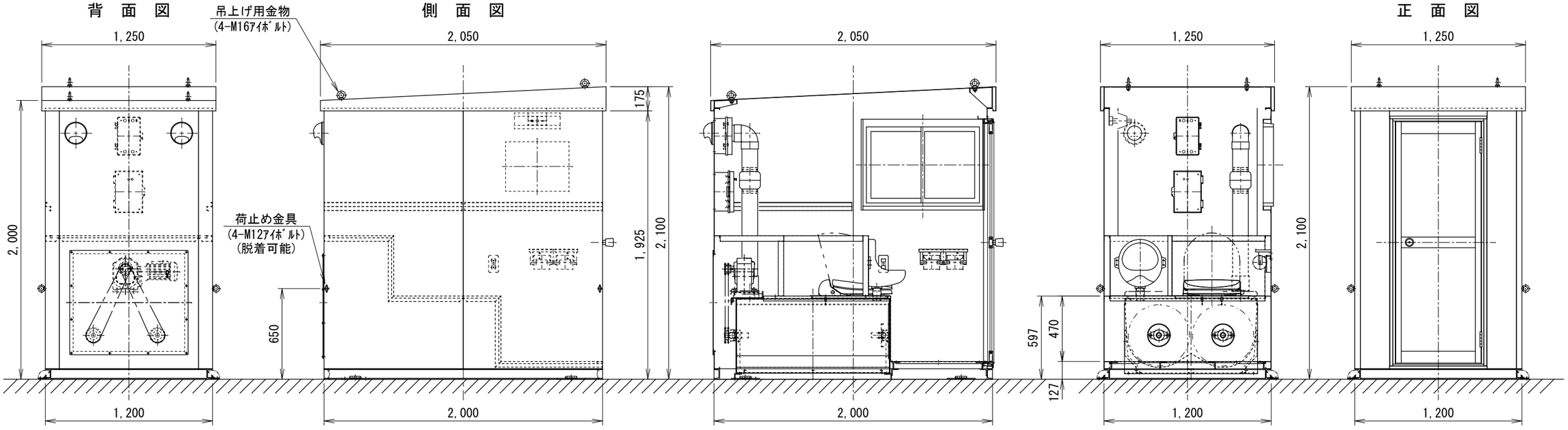

備考		訂　正　事　項	年　月　日	担当	製品名	鋼板製現場用仮設「ＧＫＭ－Ｗ４３」	検図 佐藤	設計	製図 山田	御承認印	縮尺 1:30
					図面名	「承　認　図」	正和電工株式会社			作図 2010,12,02	図番 GKM-W043 -AC001
A3					寸法	1,250(W)×2,100(H)×2,050(D)	台数				