生ｺﾞﾐ処理機「SN-100SD型」製品仕様	
電　源	単相 AC200V 50/60Hz
モータ	400(W)
ラバーヒータ	100(W)×10(本)
オガクズ量	1.00(m³)
使用目安(1日)	約 36～40(kg)
重　量	約 510(kg)

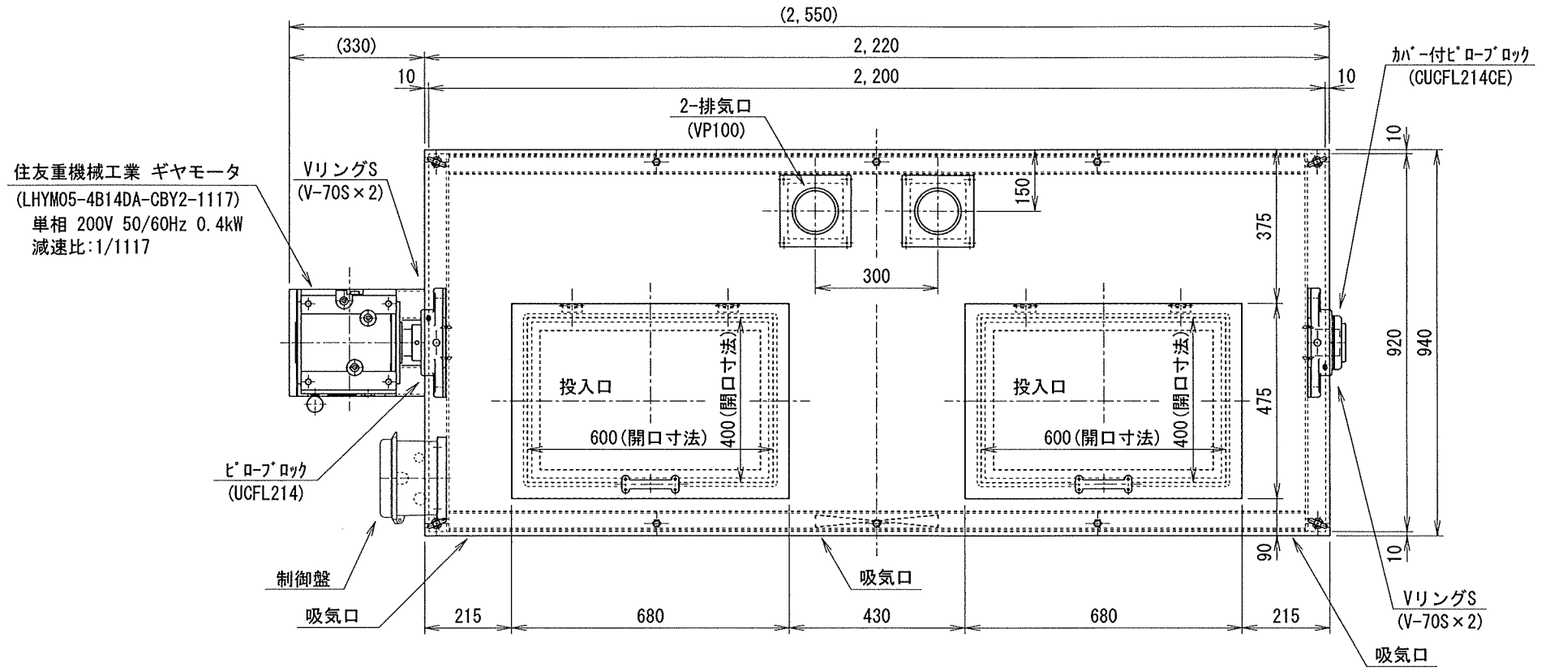

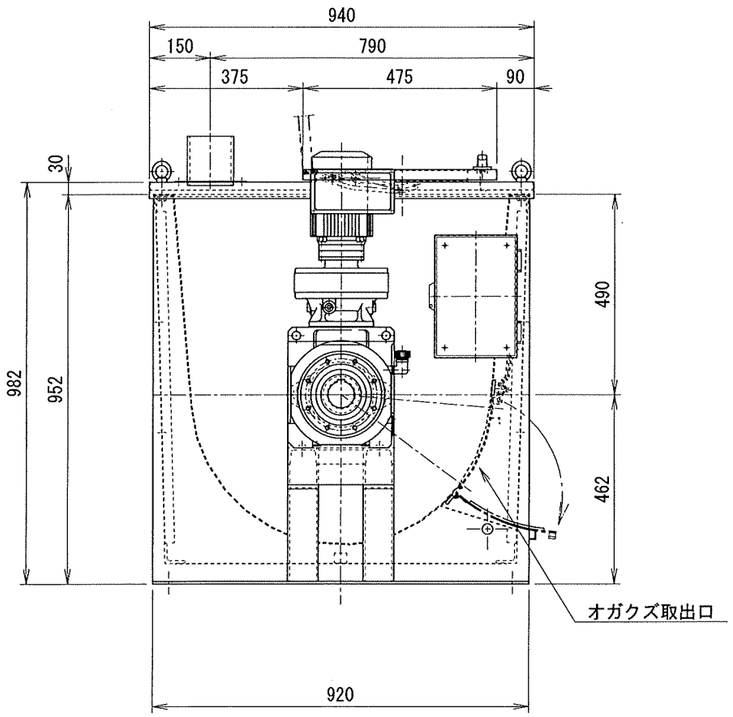

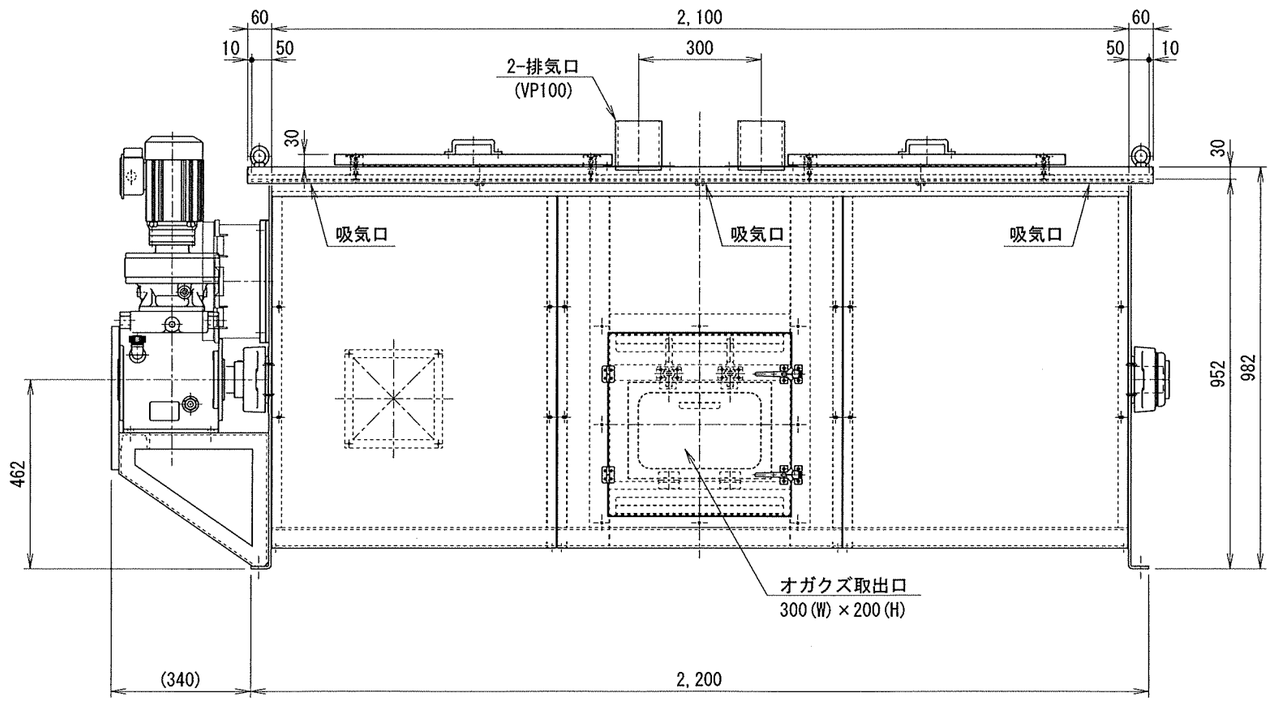

備考	訂　正　事　項	年　月　日	担当	製品名 業務用生ゴミ処理機(屋内型･開閉蓋式投入口蓋付)	検図 佐藤	設計	製図 山田	御承認印	縮尺 1:15
				図面名 SN－100SD「承　認　図」	正和電工株式会社 SEWA DENKO			作図 2022,09,22	図番 SN-100SD -AC002
A3				寸法 2,550(W)×982(H)×940(D)		台数			